Artikel mit gleicher Buchstabenkennzeichnung müssen aus Toleranzgründen zusammen bestellt werden.

Due to tolerance reasons, articles with the same letter marking must be ordered together.

Ersatzteilstückliste Parts list		UB115	
Pos. Item	Menge Quantity	Artkel-Nr. Article-No.	i
10	2	BAC11510	
20	4	C0912080359	
30	1	CWPK0015	

20.12.2012

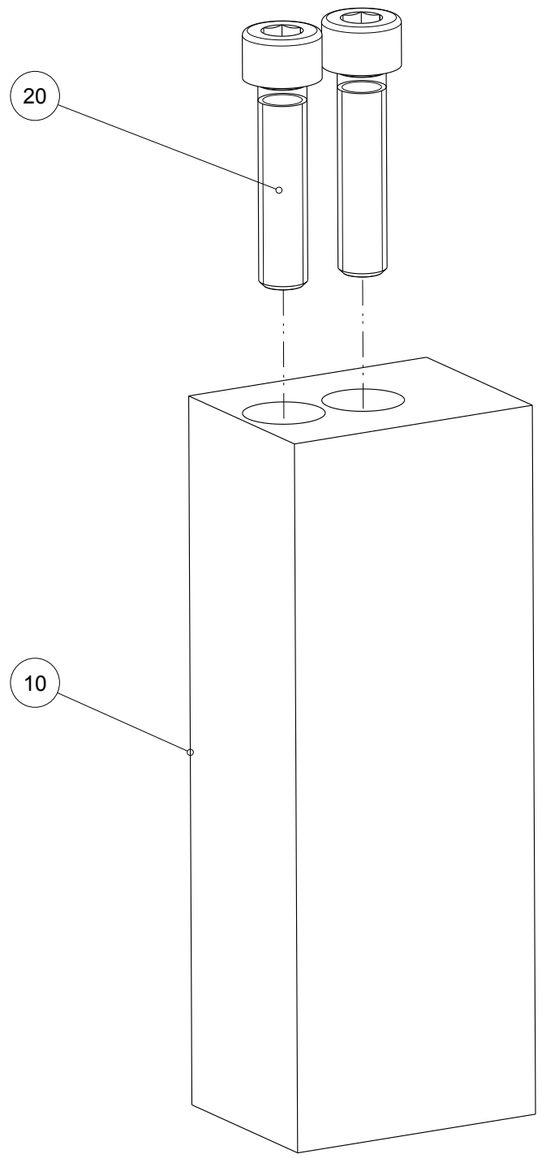

Zimmer Group
Im Salmenkopf 5
D-77866 Rheinau

www.zimmer-group.de

T +49 7844 9138-0
F +49 7844 9138-80

info@zimmer-group.de