Artikel mit gleicher Buchstabenkennzeichnung müssen aus Toleranzgründen zusammen bestellt werden.

Due to tolerance reasons, articles with the same letter marking must be ordered together.

Ersatzteilstückliste Parts list		UB110P	
Pos. Item	Menge Quantity	Artkel-Nr. Article-No.	i
10	2	BAC11020	
20	4	C0912060309	
30	1	CWPK0101	

20.12.2012

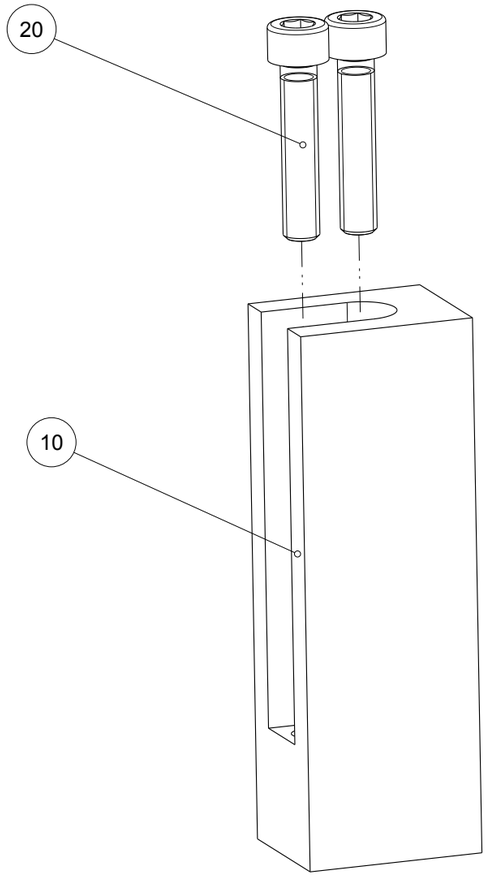

Zimmer Group
Im Salmenkopf 5
D-77866 Rheinau

www.zimmer-group.de

T +49 7844 9138-0
F +49 7844 9138-80

info@zimmer-group.de