MORS UNIVERSEL
UB5025AL / UB5025ST

	► Caractéristiques techniques	
N° de commande	**UB5025AL**	**UB5025ST**
Pour taille de fabrication	GPP5025 / GPD5025	GPP5025 / GPD5025
Matériau	Aluminium	Acier
Poids [kg]	2.1	5.9

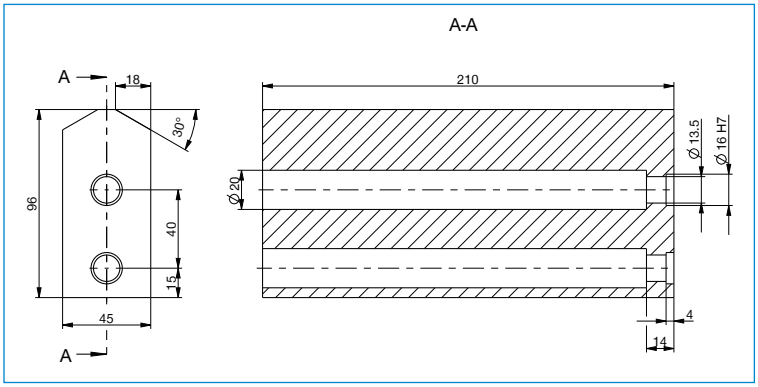

Chaque mors de préhension nécessite un mors universel