2指水平旋转抓手
DGP400 系列

▶ 产品优点

"2 合 1 "

▶ **经证实的T型导轨**

经过考量和实践证实我们的导轨技术在业内是最可靠的

▶ **2 合 1**

在同一个模块上完成抓取和旋转, 可以使您最好的利 用空间

▶ **可独立调节**

怎样才能灵活化: 90° 或 180°旋转角度 - 根据您现场应用来决定

▶ 产品特点

尺寸型号	版本		
DGP40X	N	NC	NO
(最多)一百五十万次循环免维护	●	●	●
弹簧式自锁/常闭		●	
弹簧式自锁/常开			●
磁场传感器	●	●	●
90° 旋转角度	●	●	●
180° 旋转角度	●	●	●
IP40	●	●	●

▶ 优势细节

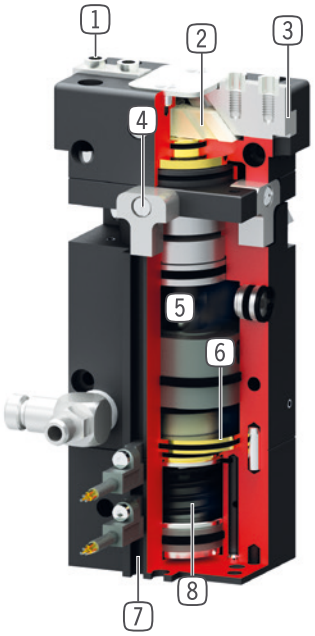

1 **可拆卸中心定位环**
- 快速便捷的手指安装

2 **楔形块机构**
- 抓手手指同步移动

3 **精准的T型轨道**
- 坚固,高保持力和扭矩

4 **可调节三个最终可停位置0/90/180°**
- 出厂时包含0/90/180°三个最终可停位置

5 **转动-驱动机械原理**
- 强固,耐用

6 **驱动**
- 两个双作用气缸

7 **磁性传感器槽**
- 检测转动位置和抓手手指位置

8 **内置保持力安全装置**
- 可选,通过内部弹簧实现 (C或O型号)

▶ 技术数据

尺寸型号	单边行程 [mm]	夹持力 [N]	重量 [kg]	IP 等级
DGP404	4	115 - 155	0,44 - 0,48	IP40

▶ 更多详情请上网查询

所有信息查询请点击:www.zimmer-group.com。产品参数、绘图、3D模型和操作说明均可根据产品型号查询。清晰且实时更新。

2指水平旋转抓手
DGP404 尺寸型号

▶ 产品规格

▶ 夹持力图表

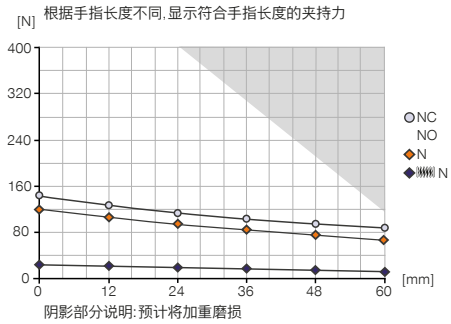

▶ 力和力矩

显示除夹持力外可能作用的静力和力矩。

Mr [Nm]	8
Mx [Nm]	15
My [Nm]	10
Fa [N]	300

▶ 回转时间图

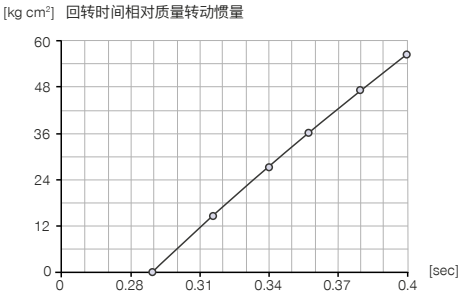

▶ 随货提供

2 [个]
流量控制阀 - 转动式
DRVM5X4

4 [个]
中心定位环
DST40400

1 [个]
90° + 180°停
ANS0065

▶ 配件建议

能源供应

GVM5
直插接头-快接式

传感器

MFS01-K-KHC-P1-PNP
倾斜的磁场传感器, 电缆 5 m

传感器

MFS01-S-KHC-P1-PNP
倾斜的磁场传感器, 电缆0.3 m-插头M8

MFS02-K-KHC-P1-PNP
磁场传感器直的, 电缆5m

MFS02-S-KHC-P1-PNP
磁场传感器直的, 电缆0.3m-插头M8

定购编号	► 技术数据		
	DGP404N	DGP404NC	DGP404NO
单边行程 [mm]	4	4	4
闭合抓取力 [N]	115	155	
张开抓取力 [N]	115		155
弹簧确保的最小保持力 [N]		40	40
闭合时间/张开时间 [s]	0.01 / 0.01	0.015 / 0.015	0.015 / 0.015
扭矩 [Nm]	0.5	0.5	0.5
重复定位精度 +/- [mm]	0.05	0.05	0.05
重复定位 +/- [°]	0.05	0.05	0.05
轴向负载量 [N]	960	960	960
径向负载量 [Nm]	10	10	10
操作气压 [bar]	3 ... 8	3 ... 8	3 ... 8
额定操作气压 [bar]	6	6	6
操作温度 [°C]	5 ... +80	5 ... +80	5 ... +80
每循环耗气体积 [cm³]	3	5	5
每90°循环耗气体积 [cm³]	4.5	4.5	4.5
每180°循环耗气体积 [cm³]	9	9	9
根据IEC 60529标准安全保护	IP40	IP40	IP40
重量 [kg]	0.44	0.47	0.47

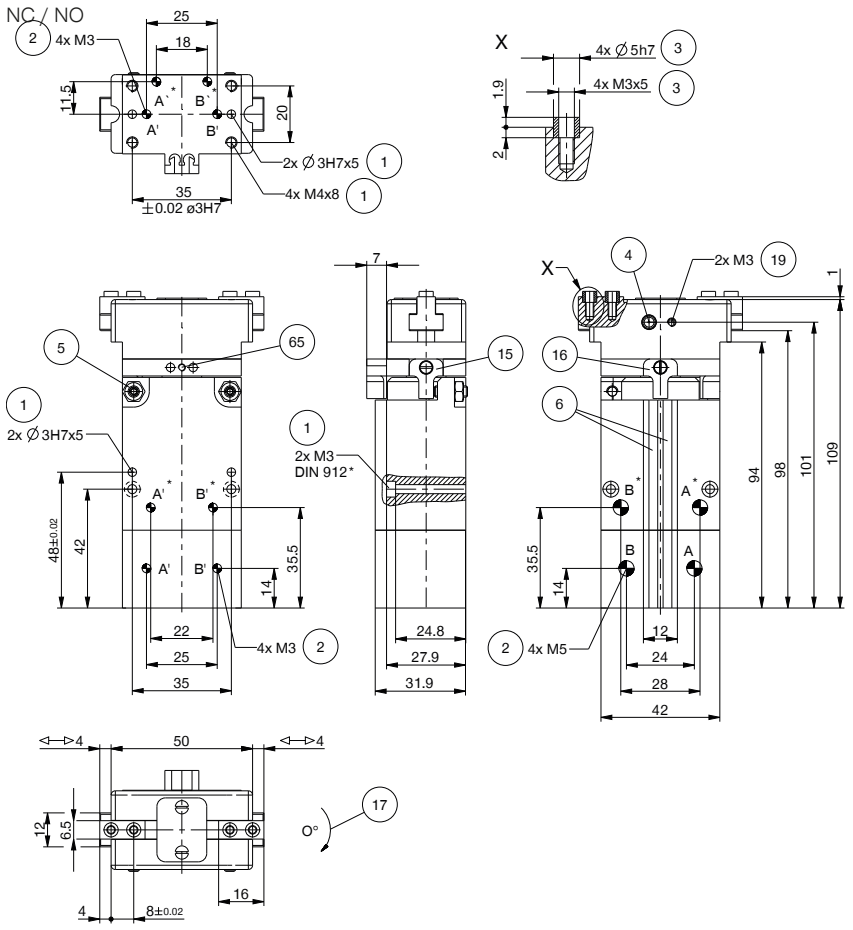

① 抓手固定位置
② 能源供应
③ 手指固定位置
④ 螺旋堵头,润滑脂注油孔
⑤ 调节螺丝
⑥ 磁性传感器检测槽
⑮ 180°停
⑯ 90°停
⑥⑤ 或者90°停止
⑰ 旋转方向
⑲ 空气增压孔
㊳ 背板侧
㊴ 抓手侧
Ⓐ 空气接口(关闭)
Ⓑ 空气接口(打开)
Ⓐ' 空气接口 - 旋转 (90°/180°)
Ⓑ' 空气接口 - 旋转 (0°)
Ⓐ' 备选空气接口(关闭)
Ⓑ' 备选空气接口(打开)
Ⓐ' 备选空气接口 - 旋转 (90°/180°)
Ⓑ' 备选空气接口 - 旋转 (0°)

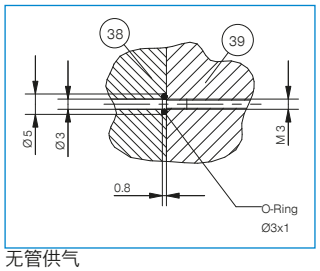
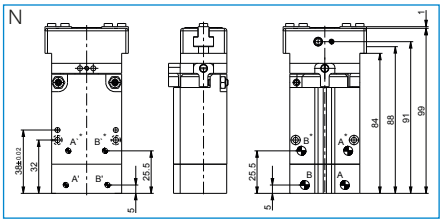
无管供气